B - B 1:100

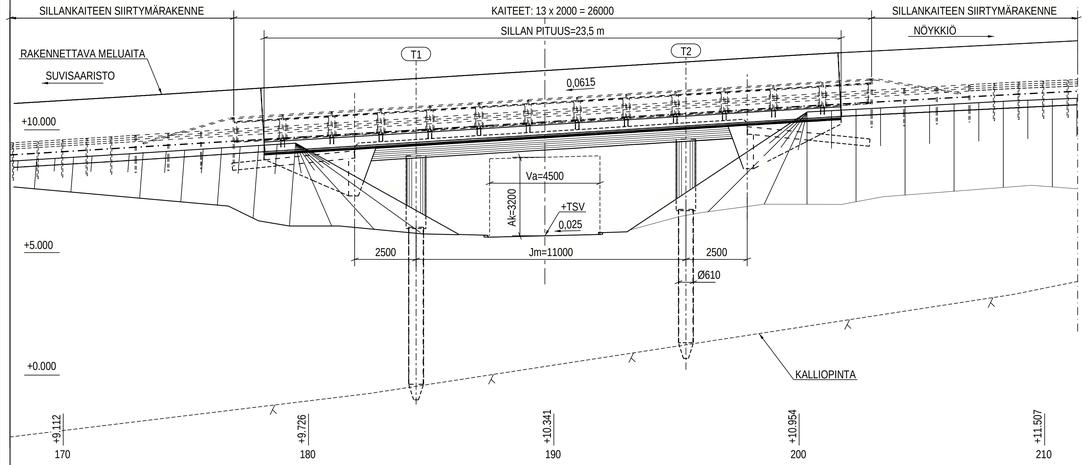

D - D 1:100

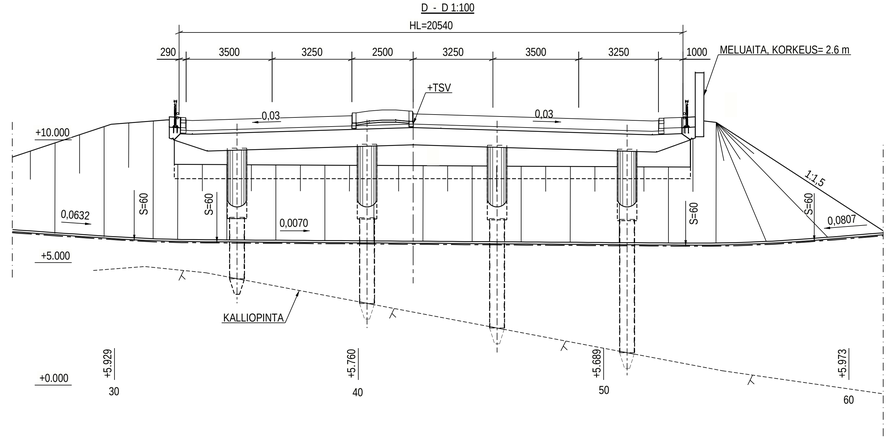

KOORDINAATTIJÄRJESTELMÄ: ETRS-GK25
KORKEUSJÄRJESTELMÄ: N2000

TERÄSBETONINEN ULOKELAATTASILTA (Bul)

TASOPIIRUSTUS 1:100

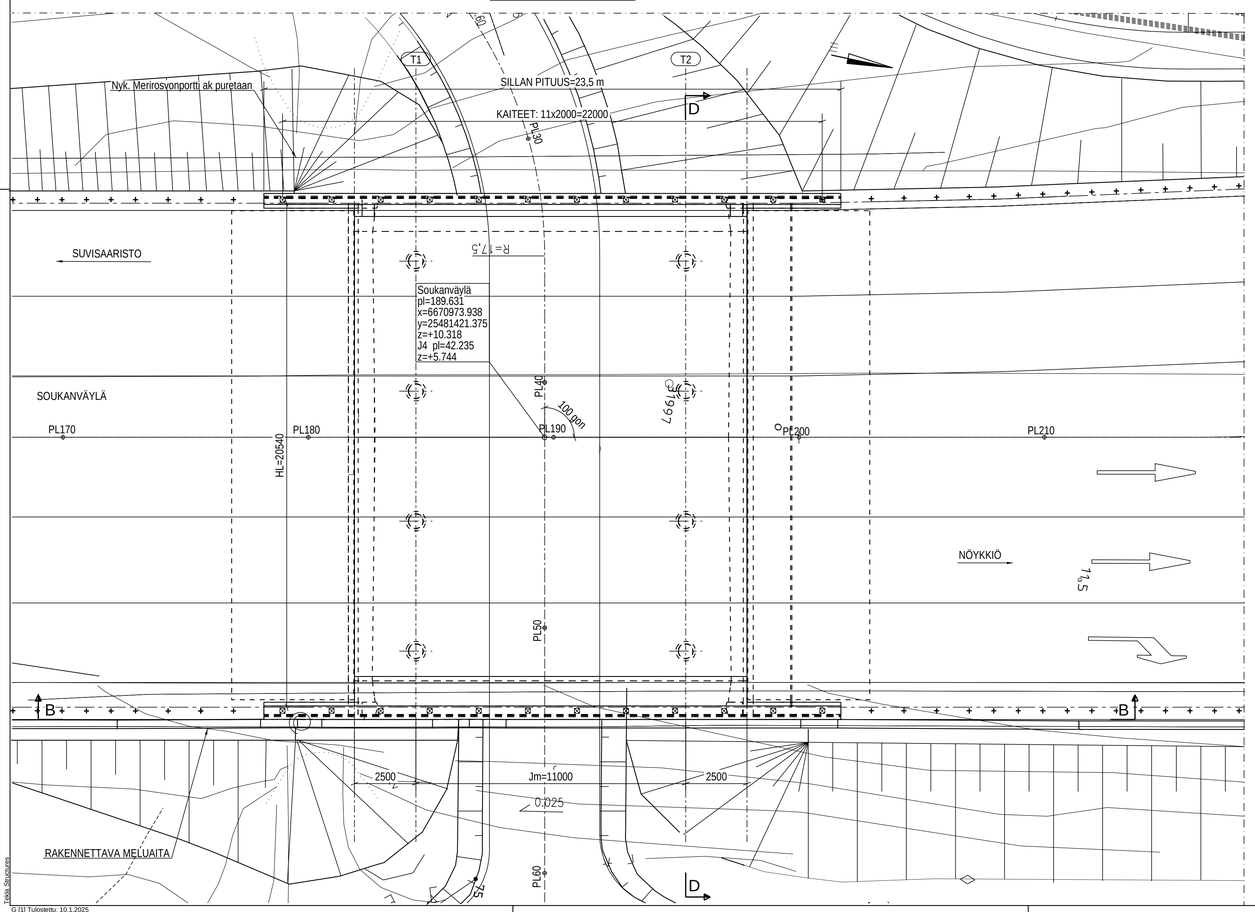

SIJAINTIKARTTA:

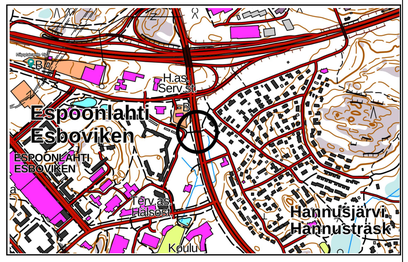

ESPOON KAUPUNKI KAUPUNKITEKNIIKAN KESKUS	ESBO STAD STADSTEKNIKCENTRALEN		
ALUE	KAAVA MARTINSILTA I ESPOONLAHDEN KESKUS II	KAUP. OSA 31 KAITAA 34 ESPOONLAHTI	
NIMI	MERIROSVONPORTTI AKK		
AIHE	SILTA		
PIIR. LAJI	PÄÄPIIRUSTUS		

PIIR.	
SUUN.	26.5.2025 Vesa Rönty
TARK.	26.5.2025 Heli Rautio
HYV.	
TELA	
KAAVA	
LUTY	
MITTAKAVA	1:100
KORKEUSJÄRJ.	N2000
NRO	7874/450

HSY Vesi Ilmalankuja 2A PL 300 00066 HSY p.(09) 15611	NRO	HYV.	
		TARK.	
		HYV.	
		TARK.	
GT GEOTEKNIIKKA-YKSIKKÖ	RAMBOLL	RAMBOLL	2.5.2025
SUUNN.		SUUN.	L. Paavoseppä
TARK.		TARK.	H. Koskinen

Tekla Structures

G (1) Tulostettu: 10.1.2025